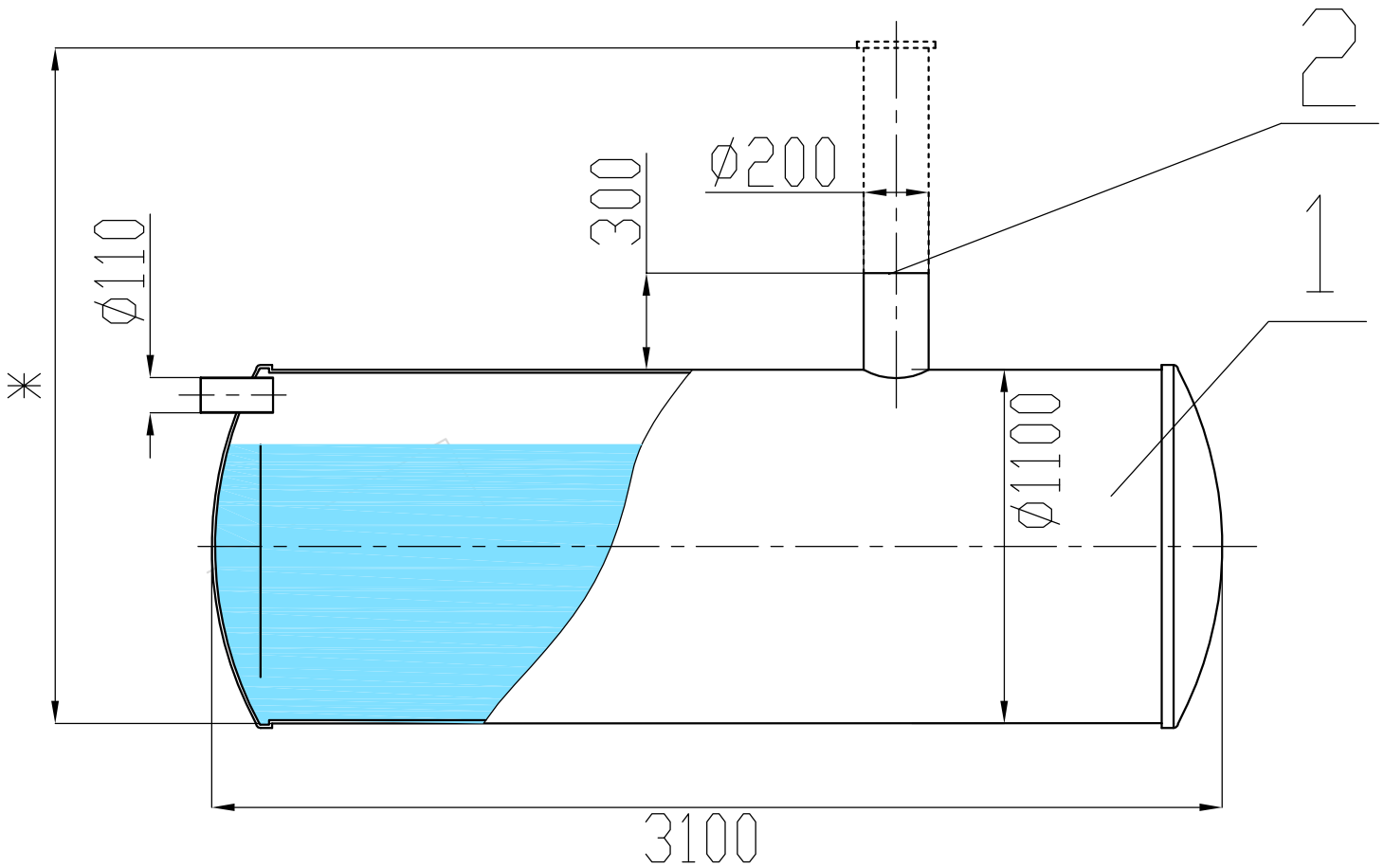

* Высота разгрузочного патрубка определяется проектом

1 Накопительная емкость V=3000л, D1100, L3100

2 Разгрузочный патрубок

Изм.	Кол. уч	Лист	Nдок.	Подпись	Дата	Накопительная емкость V=3000л, D1100, L3100		
ГИП							Стадия	Лист	Листов
								1	1
Гл. спец									
Пров.									
Разраб.									
Н. контр.									

Согласовано:

Взам. инв. N

Подпись и дата

Инв. N подл.