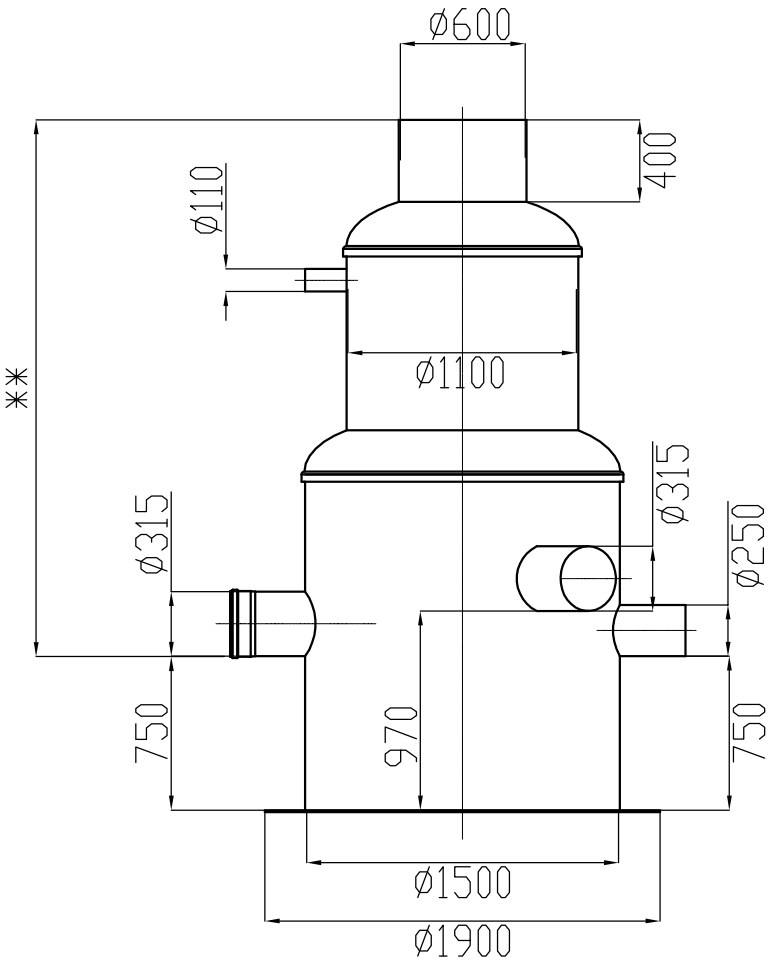

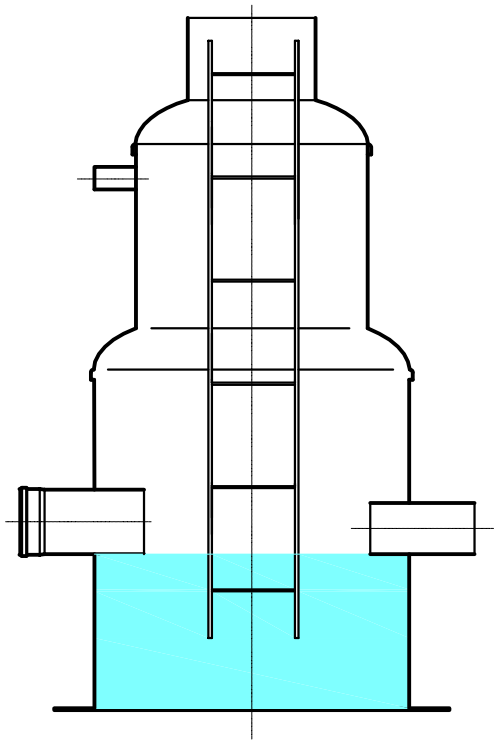

ЖЖ Высота технического колодца определяется проектом

Изм.	Кол. уч	Лист	Nдок.	Подпись	Дата
ГИП					
Гл. спец					
Пров.					
Разраб.					
Н. контр.					

Распределительный колодец 30/90

Стадия	Лист	Листов

Согласовано:

Взам. инв. N

Подпись и дата

Инв. N подл.