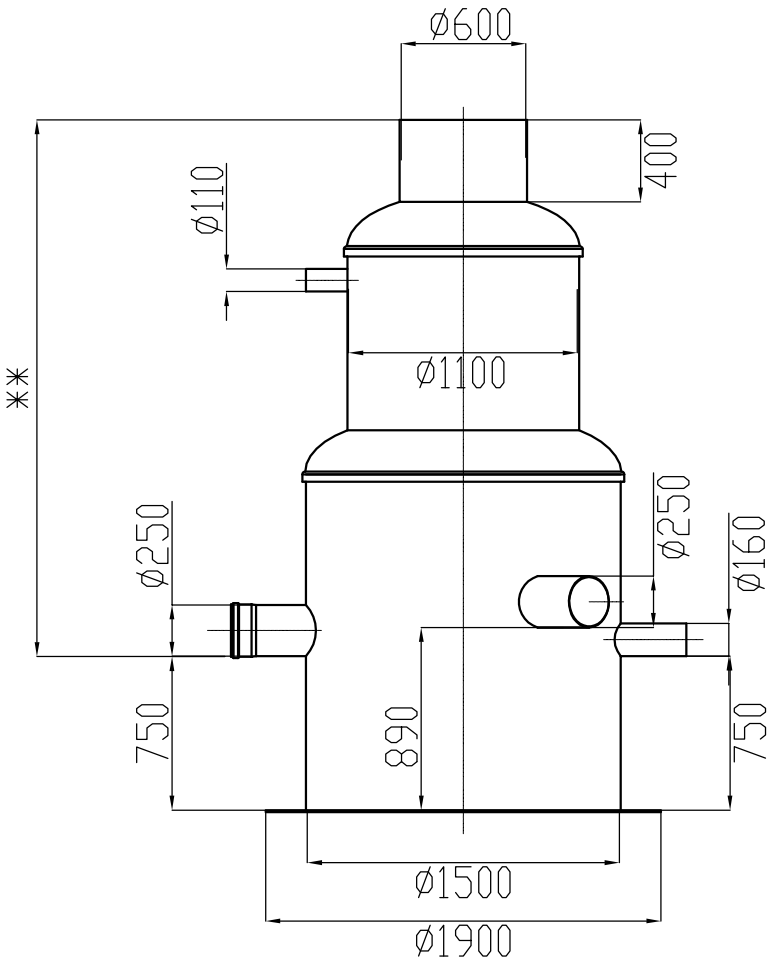


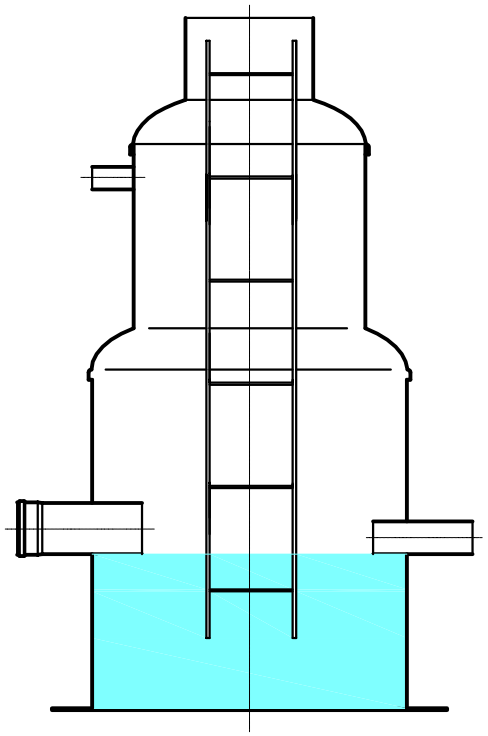

** Высота технического колодца определяется проектом

| Изм. | Кол. уч | Лист | Nдок. | Подпись | Дата | Распределительный колодец 10/30 | | |
|---|---|---|---|---|---|---|---|---|
| ГИП | | | | | | | Стадия | Лист | Листов |
| | | | | | | | | | |
| Гл. спец | | | | | | | | | |
| Пров. | | | | | | | | | |
| Разраб. | | | | | | | | | |
| Н. контр. | | | | | | | | | |

Согласовано:

Взам. инв. N

Подпись и дата

Инв. N подл.